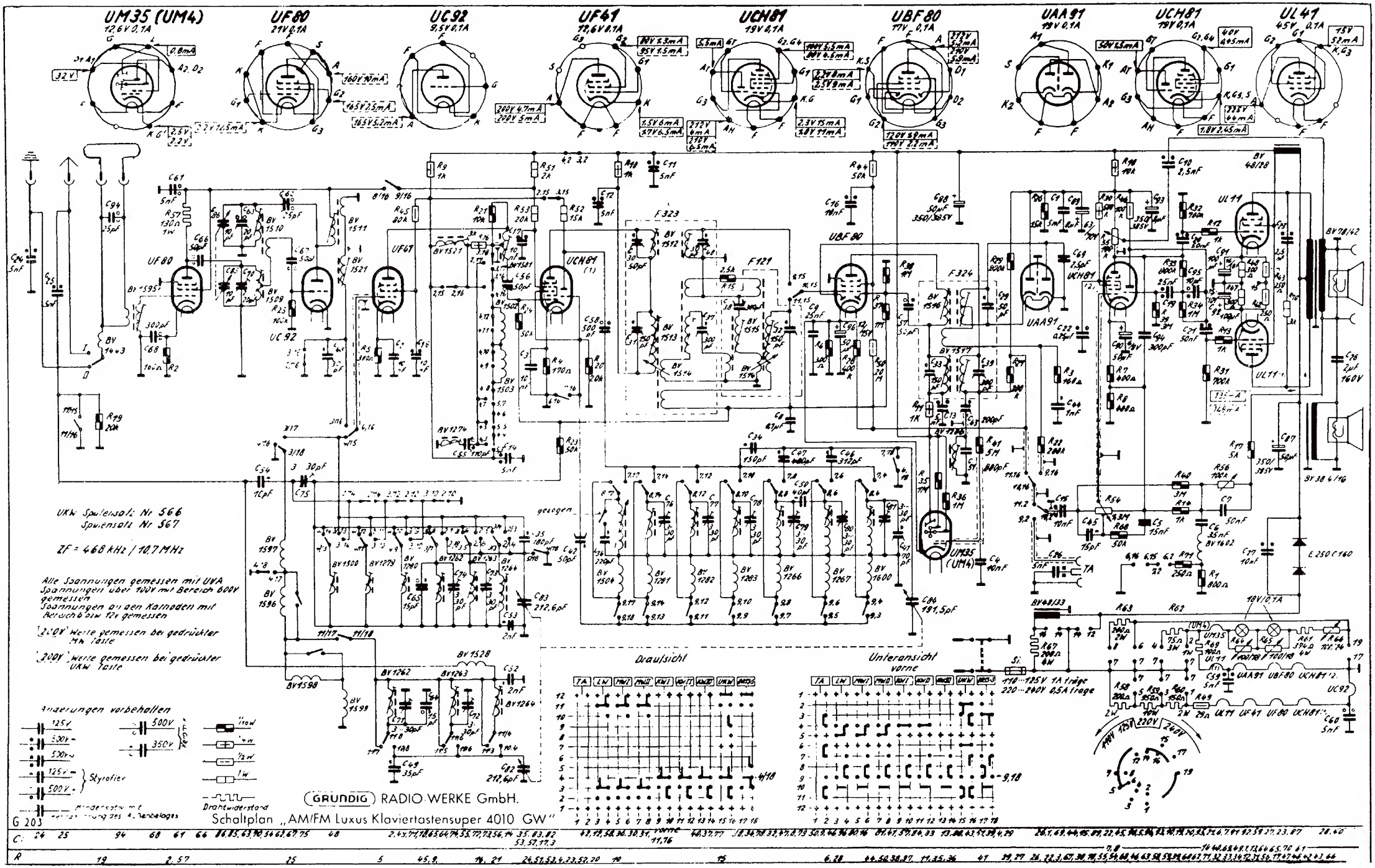
UM35 (UM4)
UF80
UC92
UF41
UCH81
UBF80
UAA91
UCH81
UL41
UKW Spulensatz Nr 566
Spulensatz Nr 567
ZF = 468 kHz / 10,7 MHz
Alle Spannungen gemessen mit UVA
Spannungen über 100V mit Bereich 600V gemessen
Spannungen an den Kathoden mit Bereich 6 bzw 12v gemessen
200V Werte gemessen bei gedrückter MW Taste
200V Werte gemessen bei gedrückter UKW Taste
Änderungen vorbehalten
Styroflex
Drahtwiderstand
Draufsicht
Unteransicht vorne
110 ... 125V 1A träge
220 ... 240V 0,5A träge
GRUNDIG RADIO-WERKE GmbH.
Schaltplan „AM/FM Luxus Klaviertastensuper 4010 GW"
G 203